【掃出し窓との納まり】

リフォーム：参考納まり図③見切り材使用（Ｌ型）
（既存床の上に「置き敷き施工」の場合）

平面参考図

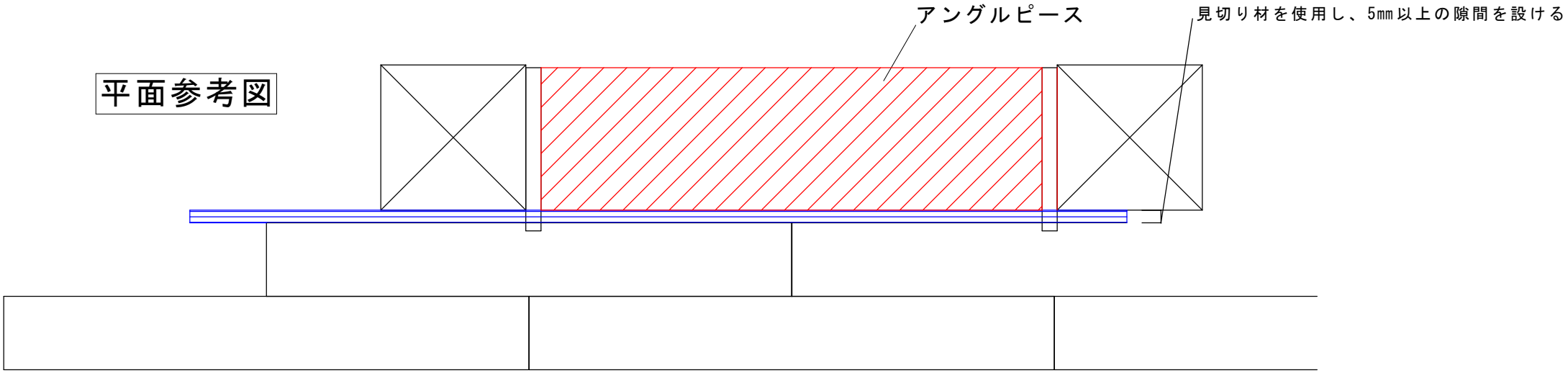
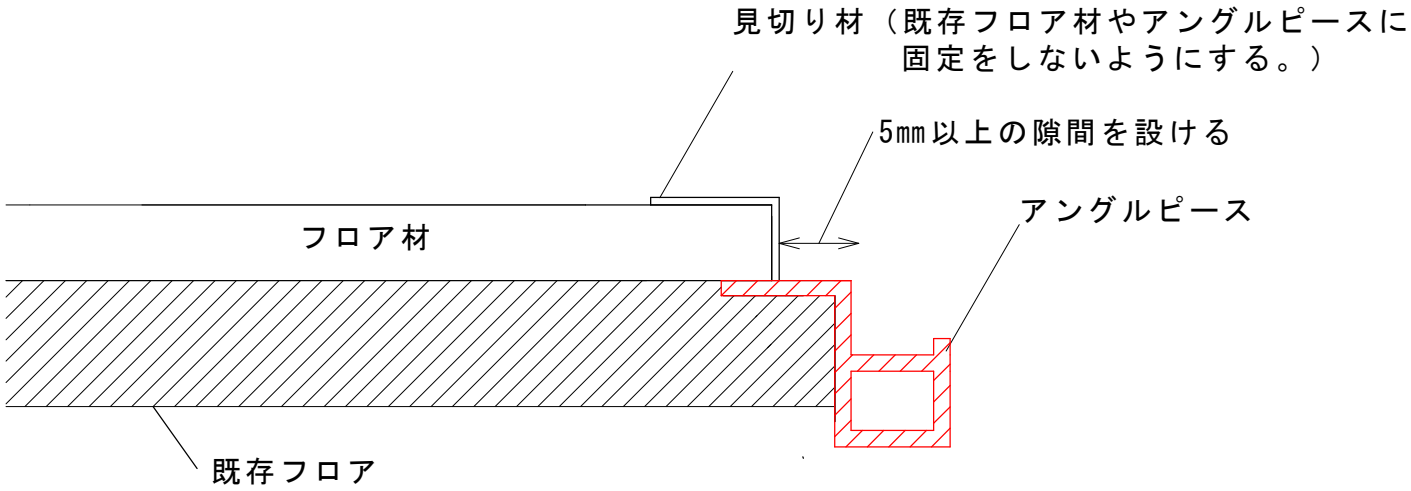
断面参考図